ԱՌԱՋԻՆ ՀԱՐԿԻ ՀԱՏԱԿԱԳԻԾ

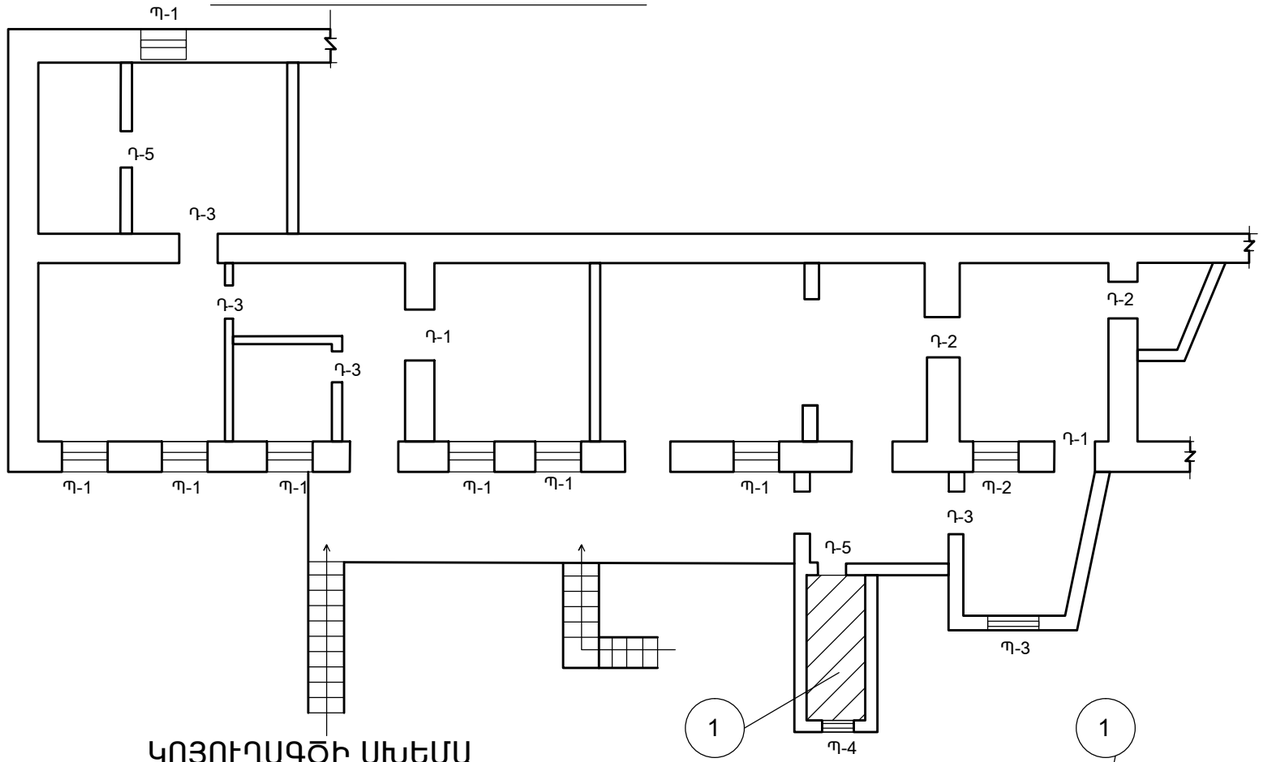

ՀԱՏԱԿԱԳԻԾ

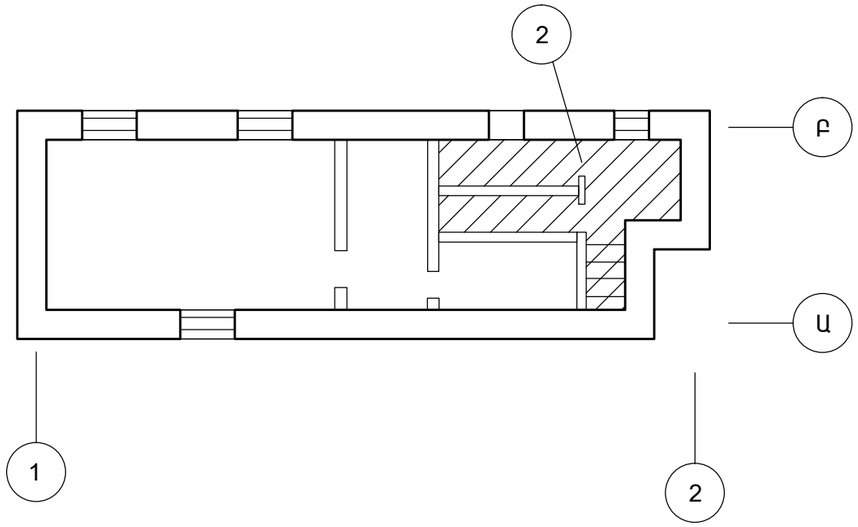

ԿՈՅՈՒՂԱԳԾԻ ՍԽԵՄԱ

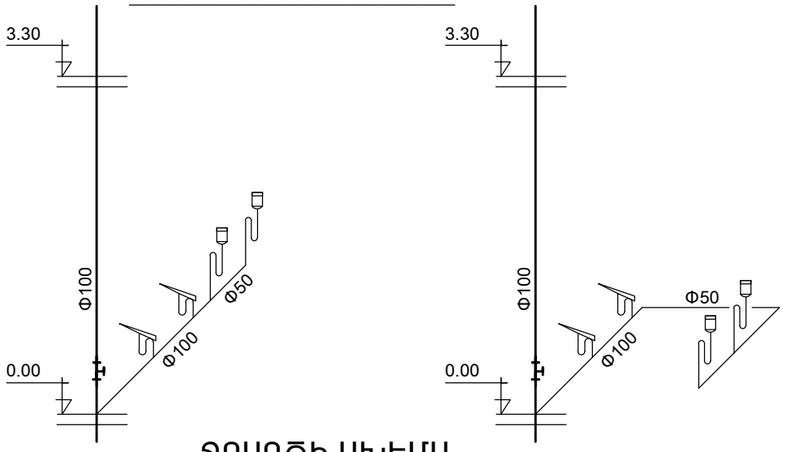

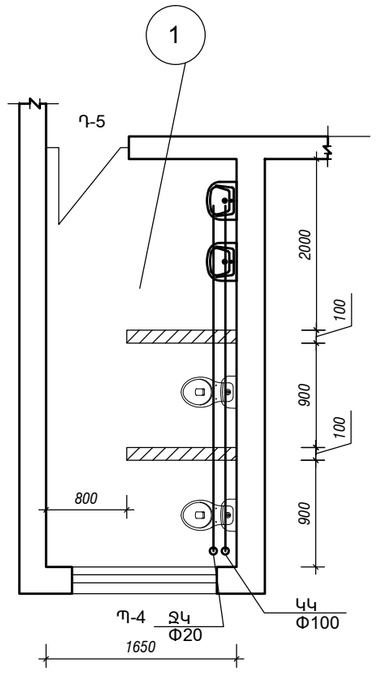

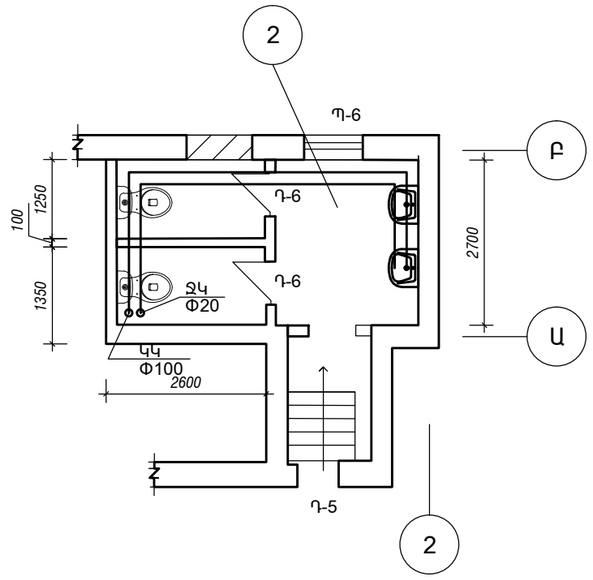

ՋՐԱԳԾԻ ՍԽԵՄԱ

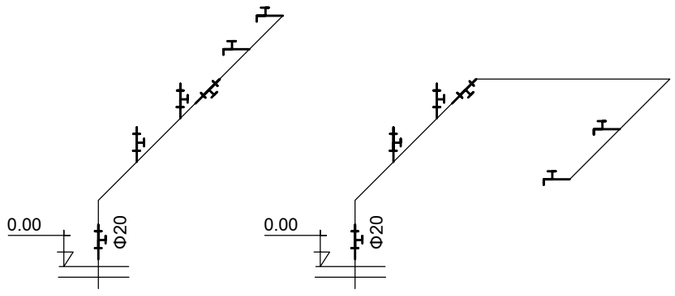

			ՊԱՏՎԵՐ ԵՐ-ՏԸԱՇՁԲ-13/7			
ՆԳՁ	Բ. ԱՐՇԱԿՅԱՆ		ԵՐԵՎԱՆ ԿԵՆՏՐՈՆ ՎԱՐՉԱԿԱՆ ՇՐՋԱՆ , N 11 ՄԱՆԿԱՊԱՐՏԵԶԻ ՎԵՐԱՆՈՐՈԳՈՒՄ	ՓՈՒԼ	ԹԵՐԹ	ԹԵՐԹԵՐ
ՆԱԽԱԳԾԵՑ	Ն.ՍԱՐԳՍՅԱՆ			ԱՆ	ՋԿ-2	2
			ԱՌԱՋԻՆ ՀԱՐԿԻ ՀԱՏԱԿԱԳԻԾ	«ՍԱՐԳԻՍ ՄԱՐԻԱՆՆԱ» ՍՊԸ		